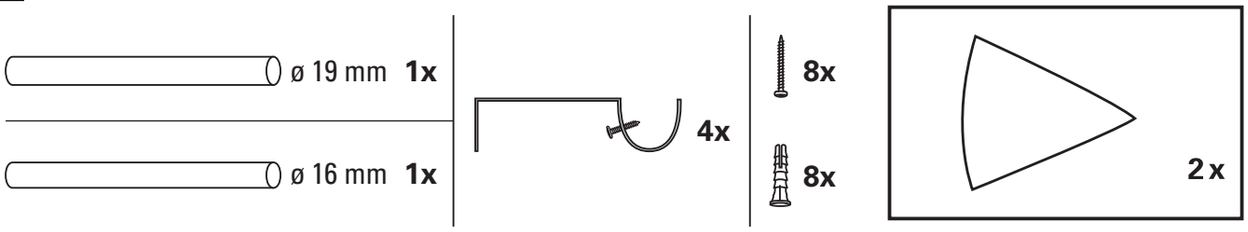

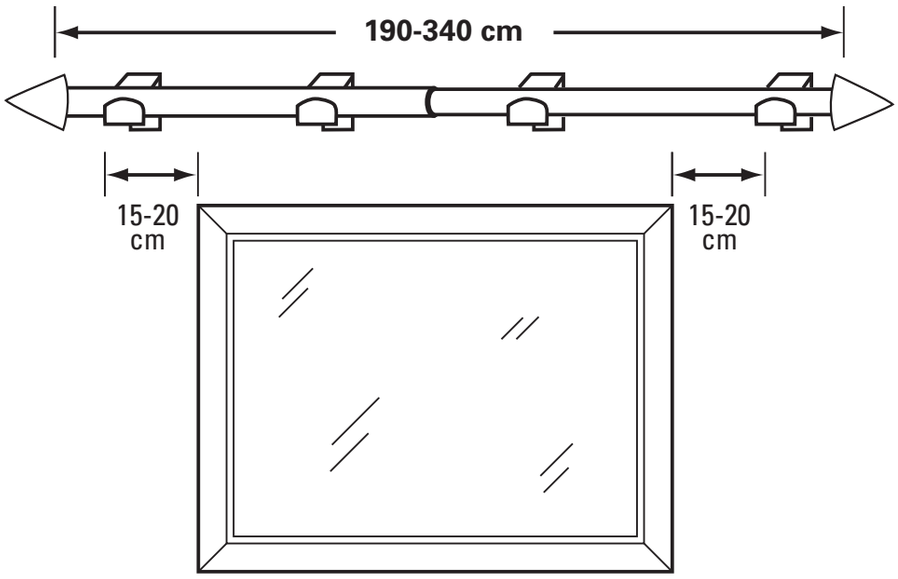

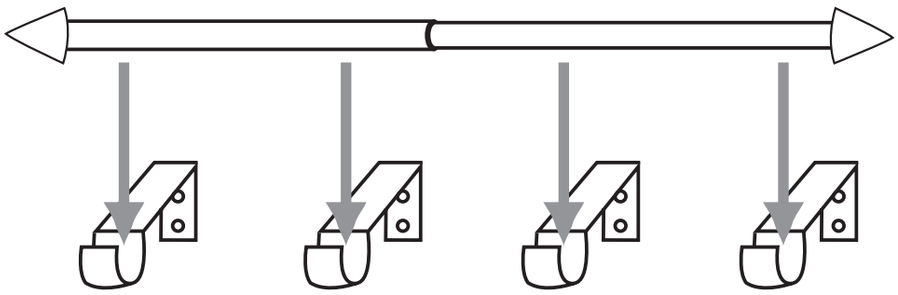

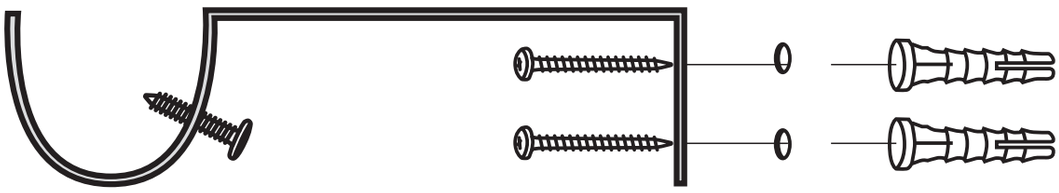

G-03